NOVA 3

PNEUMATYCZNY PODAJNIK PELLETU ZE STEROWNIKIEM I DOZOWNIKIEM

thermostahl
HEATING SYSTEMS

OPIS PRODUKTU

- Automatyczny pneumatyczny podajnik pelletu do każdego kotła C.O. - dla domu i przemysłu

- Kompletny i uniwersalny system pneumatycznego podawania pelletu na znaczne odległości z magazynu pelletu lub większego zasobnika.

- Magazyn pelletu może być umiejscowiony daleko od kotła (długość rur do 25m) a jego wielkość jest ograniczona tylko dostępną powierzchnią magazynową.

- Oprócz pelletu podajnik może transportować także inne paliwa: ziarna zbóż, pestki, łupiny itp.

- System jest uniwersalny - można go podłączyć do dowolnego kotła i zasobnika.

- 3 w 1 - jednostka ssąca (turbina), dozownik i panelu sterowania - w 1 obudowie.

- Transport paliwa może odbywać się na różne sposoby: ze zbiornika większego, płaskiego dna, big baga, magazynu, silosa itp.

- Bardzo łatwy montaż - system montuje się w klapie dowolnego zasobnika na pellet lub nad nim i łączy się z większym zasobnikiem lub magazynem pelletu za pomocą 2 elastycznych rur transportowych dn50. Jedna rura zasysa pellet do kotła a druga wyrzuca powietrze z powrotem do magazynu pelletu lub na zewnątrz.

- Wysoka wydajność do 250kg / h zapewnia szybkie napełnienie małych i większych kotłów

PALIWA

BUDOWA I DANE TECHNICZNE

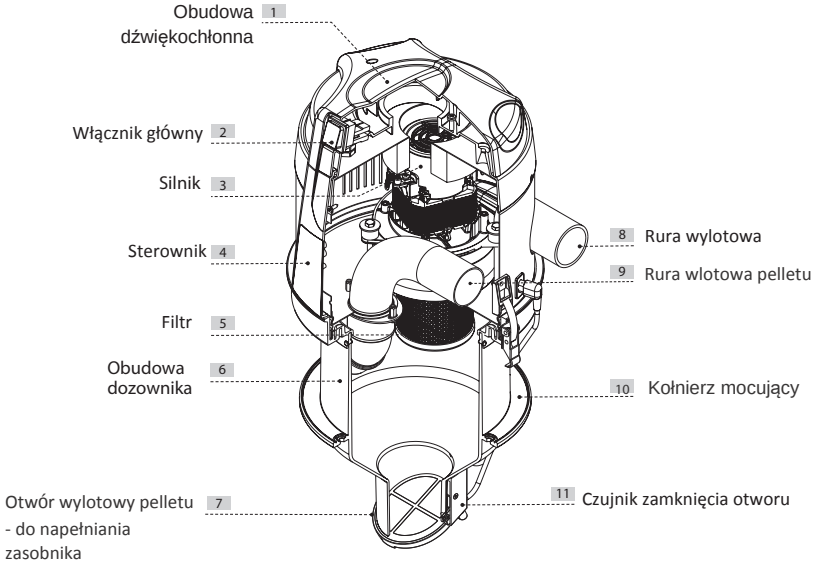

Dane techniczne		
Rura wlotowa	Ø mm	50
Rura wylotowa	Ø mm	50
Stopień ochrony	IP	20
Moc	V ac	230
Częstotliwość	Hz	50/60
Moc silnika	kW	1,35
Natężenie	A	6
Max wydatek powietrza	m^3/h	216
Filtr siatkowy	-	TAK
Max pojemność dozownika	l	5,2
Tłumik wylotu powietrza		TAK
Max wydajność dla pelletu *	kg/h	250
Poziom hałasu **	dB(A)	< 70

* Maksymalna wydajność jest orientacyjna i może się różnić w zależności od rodzaju paliwa
** Nominalne poziomy hałasu. Poziomy mogą się różnić w zależności od miejsca instalacji i rodzaju instalacji.
*** NOVA 3 ma króćce podłączeniowe tylko z prawej strony

WYMIARY

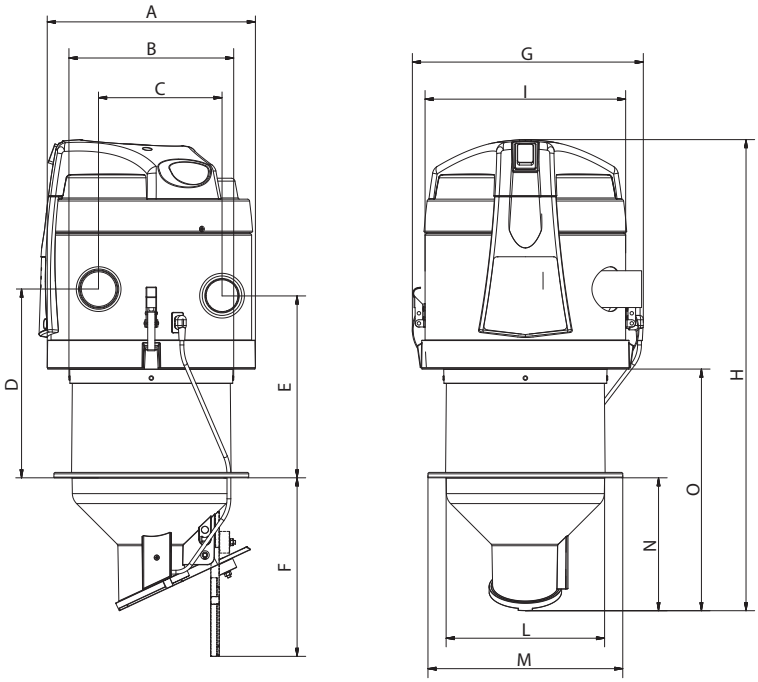

Wymiary i waga			
Waga		kg	8,40
Wymiar	A	mm	288
Wymiar	B	mm	230
Wymiar	C	mm	171
Wymiar	D	mm	285
Wymiar	E	mm	250
Wymiar	F	mm	248
Wymiar	G	mm	320
Wymiar	H	mm	655
Wymiar	I	mm	278
Wymiar	L	mm	220
Wymiar	M	mm	270
Wymiar	N	mm	185
Wymiar	O	mm	335

Produkt opatrzony j est oznakowaniem CE, które potwierdza zgodność z przepisami zgodność z przepisami odpowiednich dyrektyw europej skich.

IP 44 **Poziom izolacj i elektrycznej** CLASS I

IP stopień ochrony

AKCESORIA

RURA TRANSPORTOWA
Elastyczna rura antystatyczna do transportu pelletu dn50

PAJĄK MECHANICZNY SSĄCY
pionowy wyrzutnik pelletu. Stosowany przy magazynach i zbiornikach pelletu z płaskim dnem. Pasuje do systemów jednorurowych. Wymaga podłączenia do panelu sterowania.
Może być wyposażony w **ZESTAW PODWIESZENIOWY** – ułatwia pracę PAJĄKA podczas napełniania i prac obsługowych

Filtr pyłu - separator pyłu jest stosowany w instalacji 1-rurowej, oczyszcza powietrze wylatujące z turbiny ssącej NOVA3

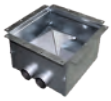

SONDY ZASYSAJACE PELLET

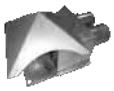

vacuum case
Podłączany od spodu lub w środku zbiornika/magazynu pelletu, pozwala na zabieranie pelletu przez pneumatyczny podajnik z podwójną rurą transportową. Nie potrzebuje podłączenia elektrycznego.

vacu matic
Podłączany od spodu zbiornika pozwala na zabieranie pelletu przez pneumatyczny podajnik. Pasuje do systemów jednorurowych i do każdego zbiornika pelletu. Zawiera własny napęd z silnikiem. Wymaga podłączenia do Panelu sterowania.

Tłumik – dźwiękoszczelna obudowa materiałowa

PRZYKŁADOWE ZESTAWY

Zestaw 1 (instalacja 2 rurowa zasilanie i powrót)
Jednostka ssąca NOVA 3 + rura transportowa dn50 (2x10m) + skrzynka zasysająca

Zestaw 2 (instalacja 1 rurowa - tylko zasilanie)
Jednostka NOVA 3 + pająk-mechaniczny wrzutnik + rura transportowa dn50 (10m)

SCHEMATY INSTALACJI

PODAWANIE PELLETU Z MAGAZYNU ZE SKOSAMI

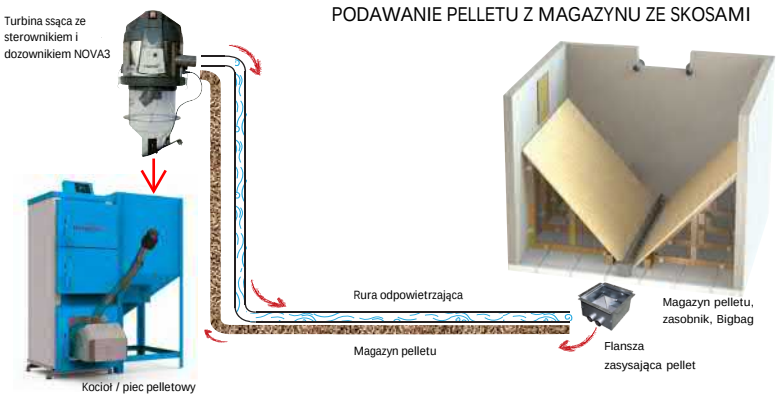

PODAWANIE PELLETU Z MAGAZYNU Z PŁASKIM DNEM

THERMOSTAHL POLAND SP. Z O. O.
Al. Wojska Polskiego 42B, 05-800 Pruszków
Tel. 22 758 40 96, thermostahl@thermostahl.pl, www.thermostahl.pl

thermostahl HEATING SYSTEMS

PAJĄK DO PELLETU

Ruchomy podajnik pelletu - zasysający pellet

thermostahl
HEATING SYSTEMS

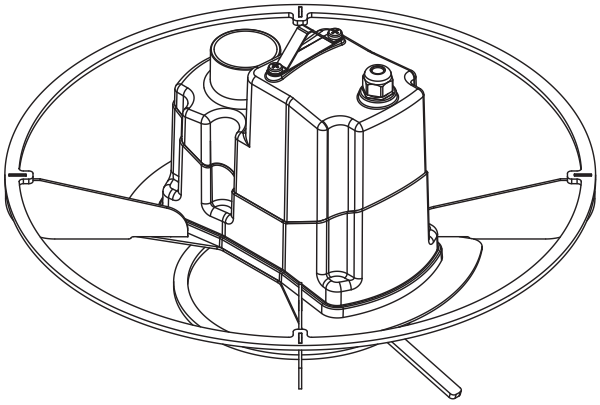

PAJĄK MECHANICZNY SSĄCY - RUCHOMY PODAJNIK PELLETU

thermostahl
HEATING SYSTEMS

Dane techniczne

Opis produktu

Pająk mechaniczny służy do podawania pelletu z magazynów lub zasobników z płaskim dnem.
Musi być umieszczony nad powierzchnią paliwa i stopniowo wydobywa pellet aż do dna zasobnika / magazynu.
Pająk może poruszać się w sposób niezależny wewnątrz zbiorników i magazynów paliwa, jest wyposażony w panel sterowania, który chroni system przed przepięciami i zwarciem.

Pasuje do systemów 1-rurowych

Automatyczną pracę pająka zapewnia możliwość podłączenia do sterownika NOVA3 lub niezależnego timera.

Dane techniczne

Zasilanie	V	230
Częstotliwość	Hz	50
Stopień_zabezp.	IP	44
Moc	W	15
Natężenie	A	0,14
Obroty silnika	rpm	12
Moment obrotowy	Nm	5
Waga	Kg	3,6
Wymiar A	mm	130
Wymiar B	mm	245
Wymiar C	mm	420

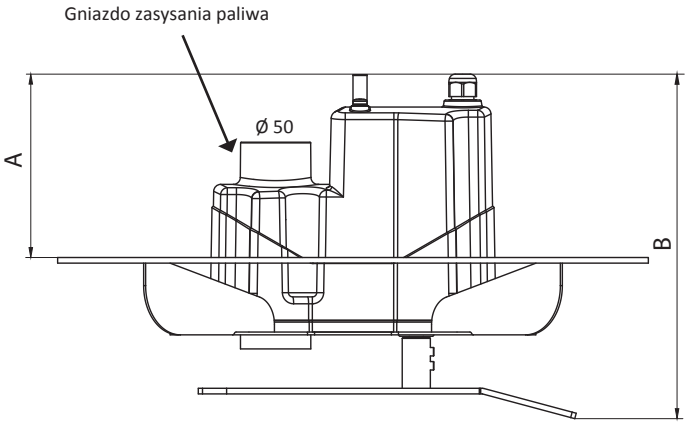

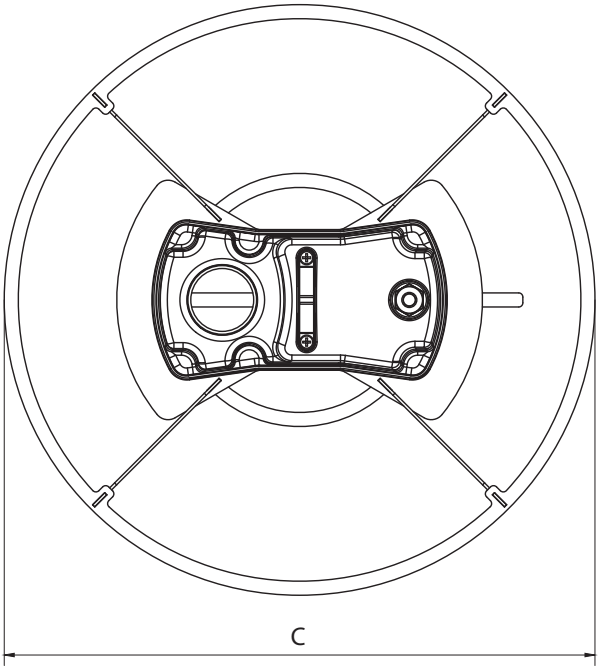

PODAWANIE PELLETU Z MAGAZYNU Z PŁASKIM DNEM

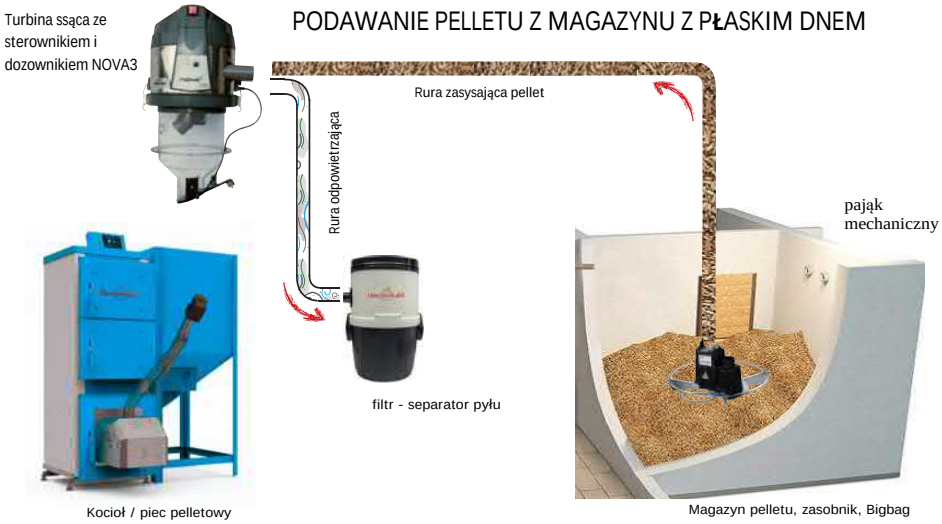

Przepisy

CE — Produkt opatrzony j est oznakowaniem CE, które potwierdza zgodność z przepisami zgodność z przepisami odpowiednich dyrektyw europej skich.

IP 44 — **IP stopień ochrony**

Poziom izolacj i elektrycznej
CLASS I

PAJĄK

ZESTAW PODWIESZENIOWY

Wyposażenie
podajnika pionowego

REGULATOR PRZEPŁYWU

Do połączenia z systemem podawania paliwa

Opis produktu

Ułatwia pracę PAJĄKA podczas napełniania i prac obsługowych zbiornika/ magazynu pelletu.

Zestaw zawiera:

- 1 karabińczyk z prostą dźwignią i oczkiem Ø 6 mm
- 1 Zacisk z U-śruby do liny Ø 6 mm
- 6 m lina polipropylen Ø 6 mm
- 2 kołnierze rurowe 2 " M8
- 2 bloczki kołowe z hakiem Ø 50 mm dla liny Ø 6 mm
- 2 nylonowe kołki rozporowe Ø 6 mm z zamkniętymi oczkami S6
- 1 nylonowy kołek rozporowy Ø 6 mm z zamkniętym oczkiem S6

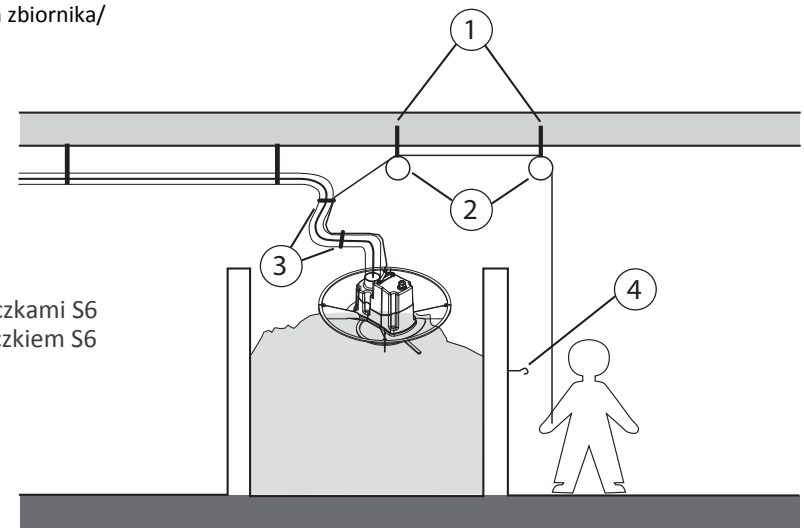

LEGENDA

1. Kołki rozp. zamkniete
2. Bloczki kołowe
3. Zaciski
4. Kołki rozp. otwarte

Opis Produktu

Czasami w systemach transportu paliwa na biomasę może być potrzebny większy lub mniejszy przepływ paliwa w zależności od orurowania.

Regulator przepływu umożliwia modyfikację ilości paliwa na jednostkę czasu za pomocą prostej regulacji mechanicznej.

Oznacza to mniejsze ryzyko zapychania się rur i mniejsze zużycie jednostki podciśnieniowej przez dostosowanie określonego natężenia przepływu dla każdego rodzaju układu.

Jest przeznaczony do prostego montażu pionowo lub poziomo i rozwiązuje problem regulacji natężenia przepływu na każdym typie urządzenia do zasysania paliwa używanego do rur o średnicy ø 50 mm

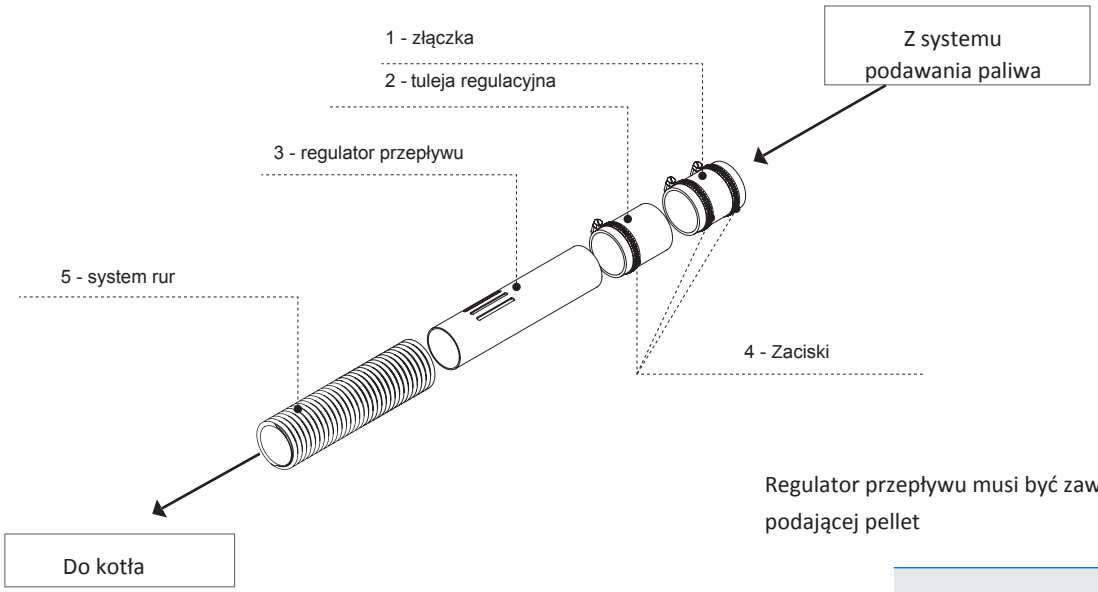

Regulator przepływu musi być zawsze montowany na rurze podającej pellet

Przepisy

CE Produkt opatrzony j est oznakowaniem CE, które potwierdza zgodność z przepisami zgodność z przepisami odpowiednich dyrektyw europej skich.

thermostahl
HEATING SYSTEMS

www.thermostahl.pl

CE IP 40

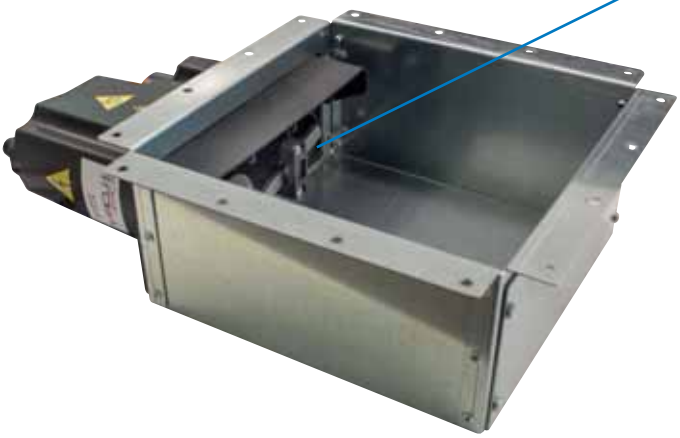

VACU MATIC

Zasysanie od spodu

Extraction from the bottom

art. AP3400.00.06

Skrzynka zasysająca z mechanicznym mieszaczem

SUCTION CASE WITH MOTORIZED NOZZLE

Opis produktu/*Product description*

Służy do zasysania pelletu od spodu z każdego rodzaju silosu lub zasobnika.
Jest wyposażony w mieszacz napędzany silnikiem.
Montujemy go w instalacjach 1-rurowych, pod zasobnikiem na pellet.
Mocny silnik gwarantuje pracę nawet w wyjątkowo trudnych warunkach - możemy go stosować do zasysania gorszej jakości paliw stałych.
Można go łączyć ze wszystkimi systemami pneumatycznego podawania (system domowy i profesjonalny).
Wykonana z blachy ocynkowanej ze zdejmowanymi obudowami rewizyjnymi dla łatwego dostępu

This accessory was designed and built for the extraction of solid fuel from any type of silos with hopper.
In particular it perfectly integrates with Advance systems built with a single pneumatic conveying pipe system.
It is designed to achieve the easiest installation and minimum maintenance, as well as for extended use in a professional environment.
It is made of thick galvanized sheet metal, with openings to facilitate inspections. It is equipped with a strong motor, which guarantees the operation even in heavy conditions.
It can be combined with all Advance vacuum units and accessories.

Vacu Matic

	Unità di misura *Unit of measure*	AP3400.00.06
Peso/*Weight*	Kg	7,7
Misura/*Measurement* A	mm	462
Misura/*Measurement* B	mm	323
Misura/*Measurement* C	mm	323
Misura/*Measurement* D	mm	160
Misura/*Measurement* E	Ø mm	50

Vacu Matic

	jednostka *Unit of measure*	AP3400.00.06
Zasilanie/*Power supply*	V	230
Prąd/*Frequency*	Hz	50
Stopień ochrony/*Protection degree*	IP	40
Moc silnika/*Motor power*	W	15
Natężenie/*Absorption*	A	0,14
Obroty/*Revolutions number*	rpm	12
Moment obr./*Nominal torque*	Nm	5

Budowa/Cross *section Vacu Matic*

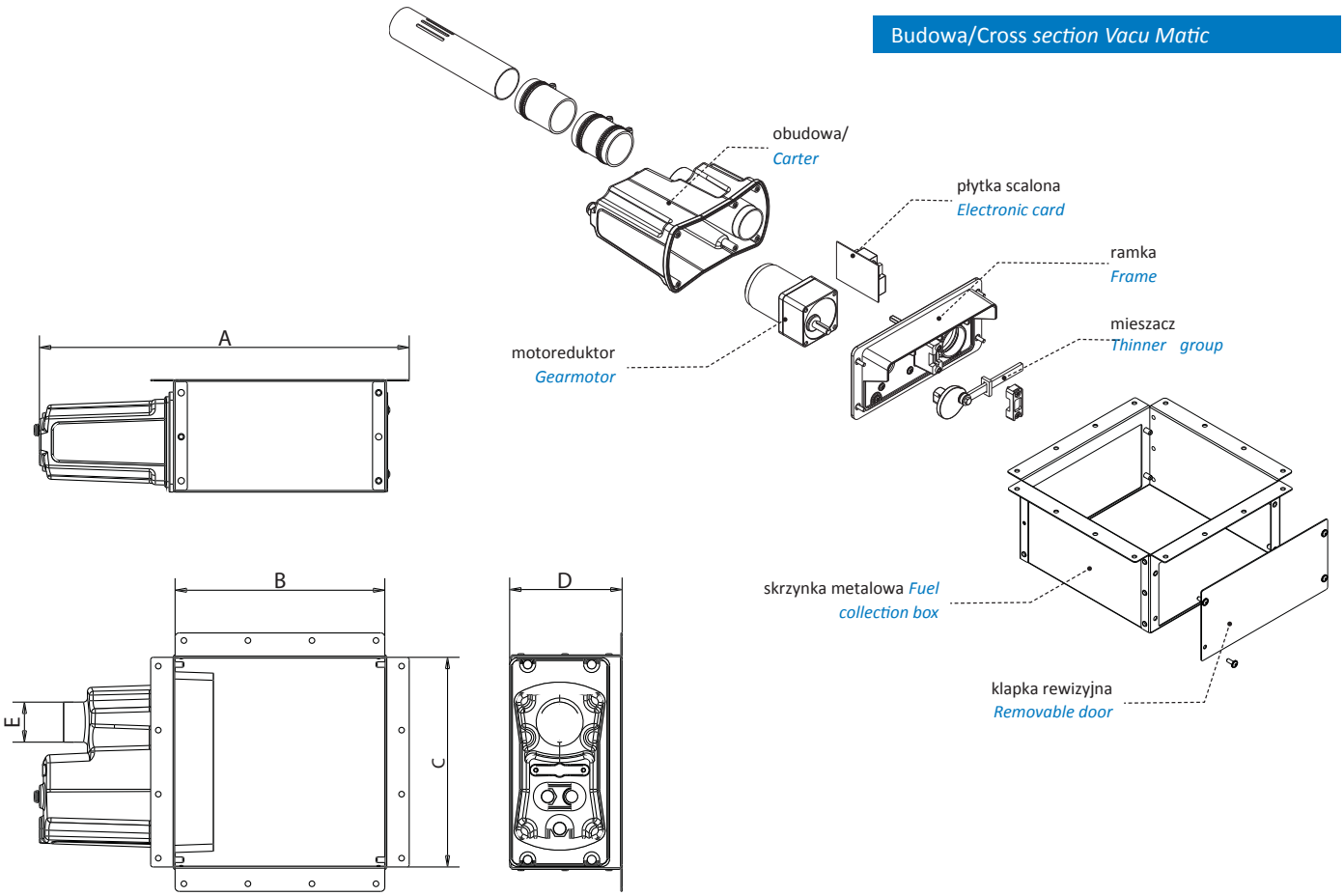

thermostahl
HEATING SYSTEMS

www.thermostahl.pl

CE

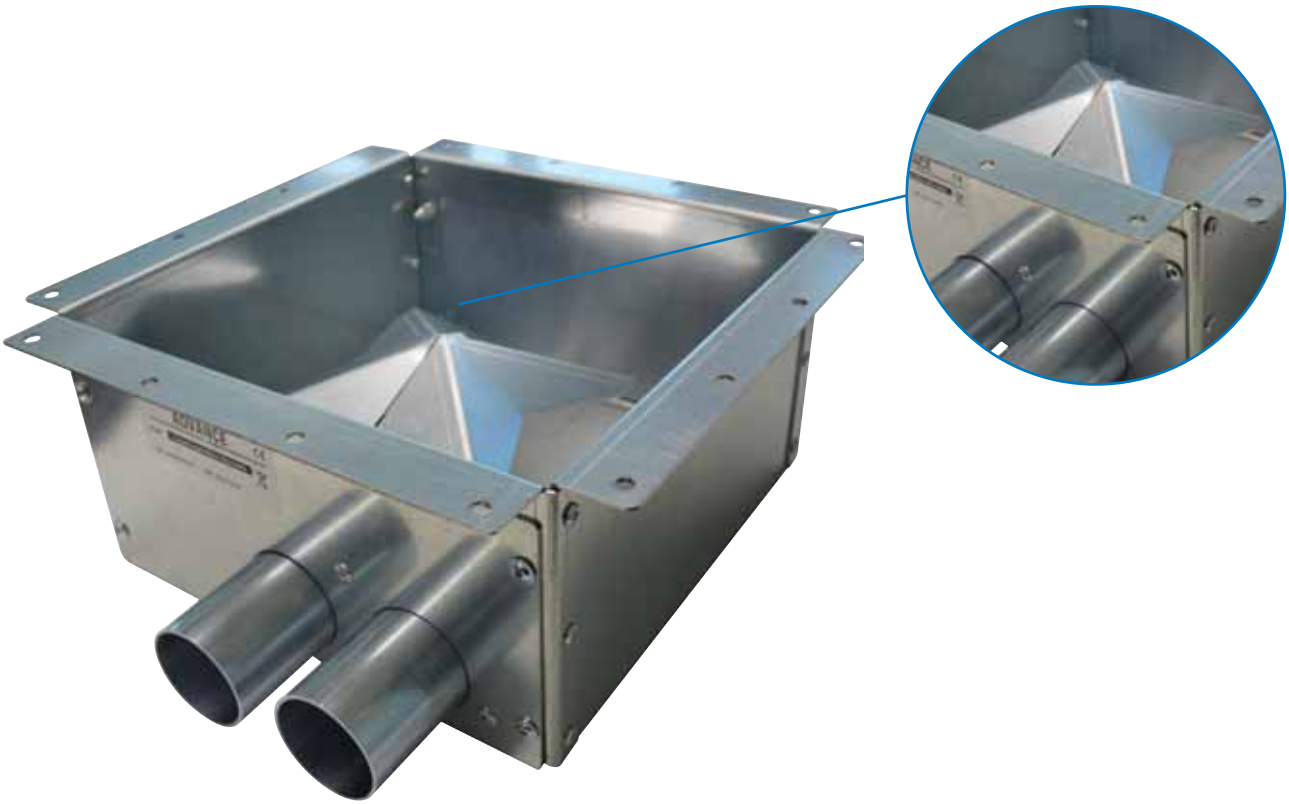

FLANSZA POBORU PELLET - SKRZYNKA SSĄCA POD ZASOBNIK (ZEWNĘTRZNA) VACUUM CASE

Skrzynka ssąca z dyszą/*With valve*

art. AP3400.00.02

SKRZYNKA SSĄCA TRANSPORTOWA ZEWNĘTRZNA

VACUUM CASE WITH VALVE FOR FUEL EXTRACTION

Opis produktu/*Product description*

Flansz poboru pellet (skrzynka) jest przystosowana do zasobników pelletowych Advance. Umożliwia zasys paliwa za pomocą dwururowego pneumatycznego systemu transportowego. Montujemy ją pod zasobnikiem na pellet.
Jest łatwa w montażu i może być używana przez długi czas bez obsługi.
Nie wymaga podłaczenia elektrycznego.
Wykonana z blachy ocynkowanej ze zdejmowanymi obudowami rewizyjnymi dla łatwego dostępu..

N.B. nie może być używana z jednostką NOVA 2.
N.B: it cannot be used with Nova 2 vacuum unit.

It is suitable for Advance hopper tanks. It allows the fuel extraction by a pneumatic convoy system with double hose, and it is user friendly.
Easily installed and it can be used for a long time without special maintenance.
It does not require electric connection.
It is made in zync-coated metal and two lateral sides can be easily removed for inspections.

Skrzynka transportowa/*Vacuum case with valve*

	Jednostka *Unit of measure*	AP3400.00.02
Waga/*Weight*	Kg	4,2
Wymiar/*Measurement* A	mm	160
Wymiar/*Measurement* B	mm	323
Wymiar/*Measurement* C	mm	323
Wymiar/*Measurement* D	Ø mm	50

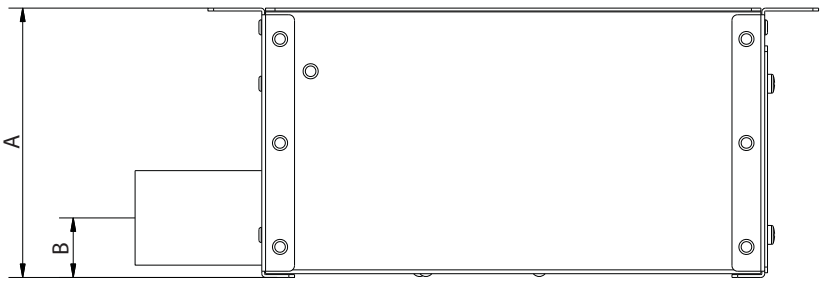

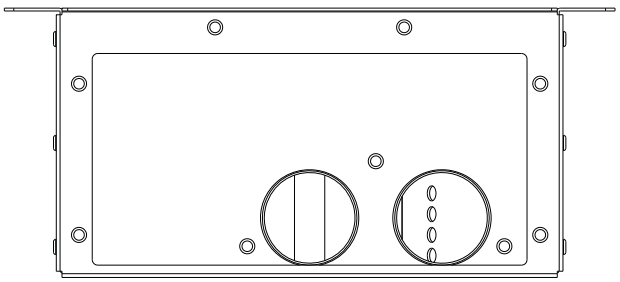

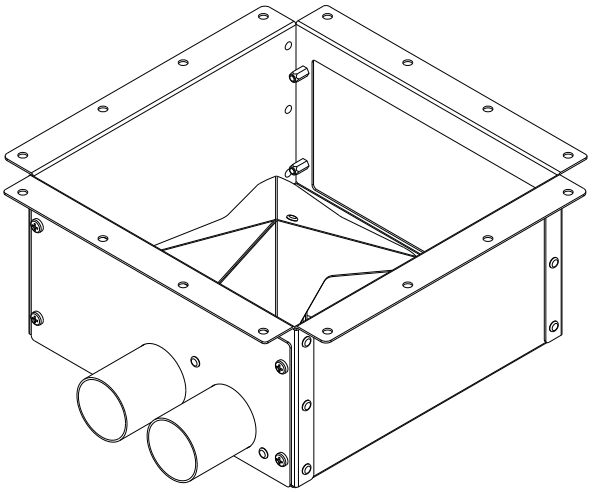

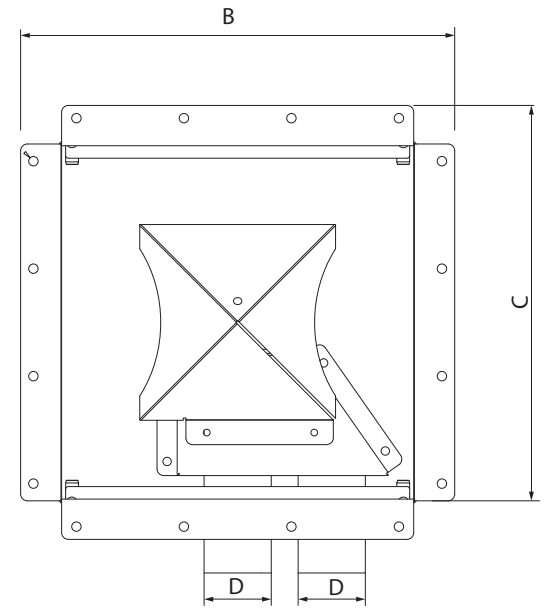

Wyjście paliwa *Fuel exit* OUT IN Wyjście powietrza *Air entry*

thermostahl
HEATING SYSTEMS

www.thermostahl.pl

CE

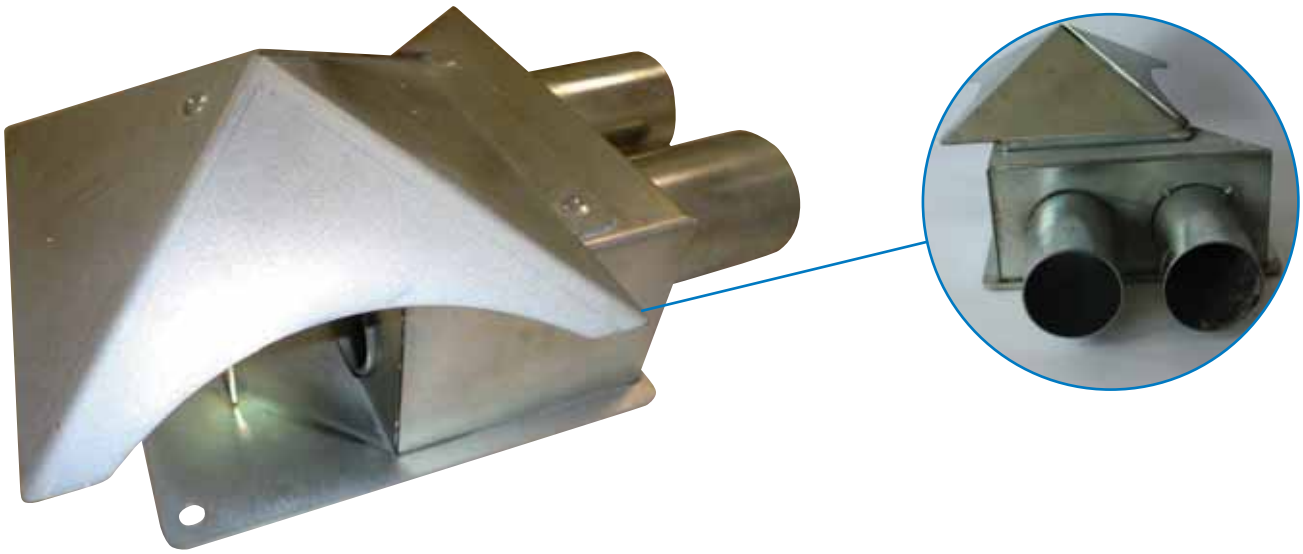

FLANSZA POBORU PELLET - SKRZYNKA SSĄCA BEZ OBUDOWY (WEWNĘTRZNA)

FUEL SUCTION INLET

Zasys paliwa 2-rurowy

Fuel extraction with two hoses

art. AP3400.00.01

SKRZYNKA SSĄCA TRANSPORTOWE WEWNĘTRZNA
SUCTION INLET FOR FUEL EXTRACTION

Opis produktu/*Product description*

Może być montowana w adaptowanych gotowych lub nowych magazynach pelletu, zasobnikach nawet o dużych rozmiarach. Umożliwia zasys paliwa za pomocą dwururowego pneumatycznego systemu transportowego.
Montujemy ją wewnątrz magazynu lub zasobnika.
Jest łatwa w montażu i może być używana przez długi czas bez obsługi.
Nie wymaga podłaczenia elektrycznego.
Wykonana z blachy ocynkowanej, odpornej na korozję.

N.B. nie może być używana z jednostką NOVA 2.
N.B.: it cannot be used with NOVA 2 vacuum units.

It can be installed in prebuilt or new stock tanks, even with large dimensions. Its connection with Advance, is made by using two hoses, allowing the fuel extraction by pneumatic convoy. It is user friendly with no electrical connection. It is made in strong materials, resistant to strain and corrosion

Skrzynka ssąca/*Vacuum valve*

	Jednostka *Unit of measure*	AP3400.00.01
Waga/*Weight*	Kg	2
Wymiar/*Measurement* A	mm	260
Wymiar/*Measurement* B	mm	120
Wymiar/*Measurement* C	Ø mm	50

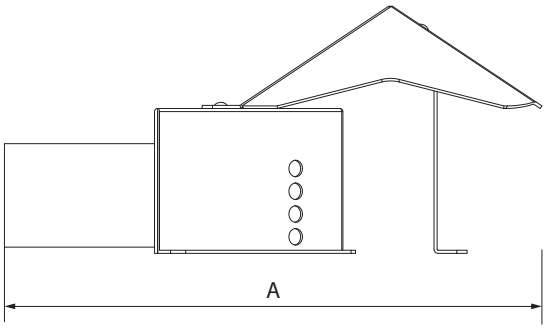

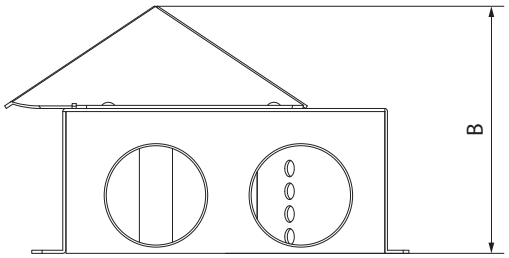

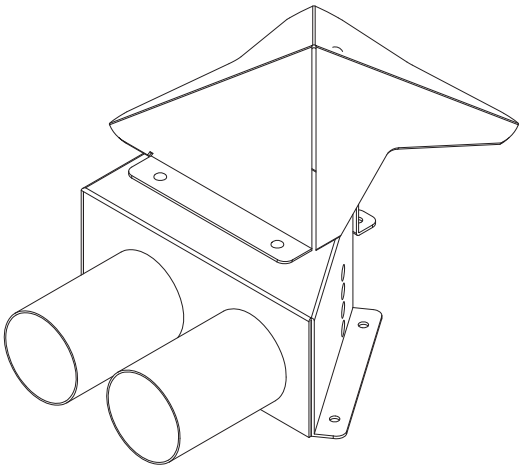

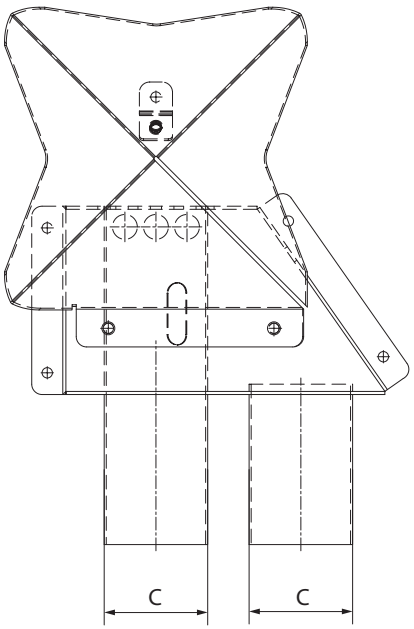

thermostahl
HEATING SYSTEMS

www.thermostahl.pl

FILTR ODPYLAJĄCY

SEPARATOR PYŁU

SYSTEM FILTRACJI ODPYLACZ DO SYSTEMU 1-RUROWEGO

Opis produktu

Filtr odpylający można podłączyć do podajnika NOVA3 pneumatycznego (jednostki ciśnieniowej) NOVA3.
Filtr pozwala na oczyszczanie powietrza wyrzucanego z podajnika, poprzez zatrzymywanie pyłu obecnego w transportowanym paliwie.
Urządzenie pozwala również na znaczną redukcję poziomu hałasu wyrzucanego powietrza.
Jest wyposażony w jednorazowy pojemny worek filtrujacy z mikrofibry (zdjęcie 1).
Filtr może być zamocowany na zewnątrz i wewnątrz, na płaskiej powierzchni lub przymocowany do ściany za pomocą dostarczonego wspornika.

Części zamienne

	ilość w kompl.	
worek filtrujacy	5	

Zdjęcie 1 - wkład filtrujacy

Wymiary

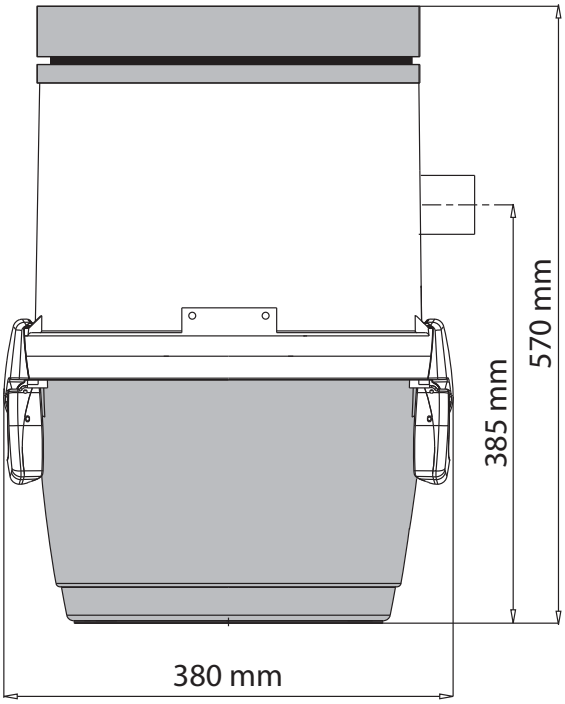

Widok rozłożonego systemu

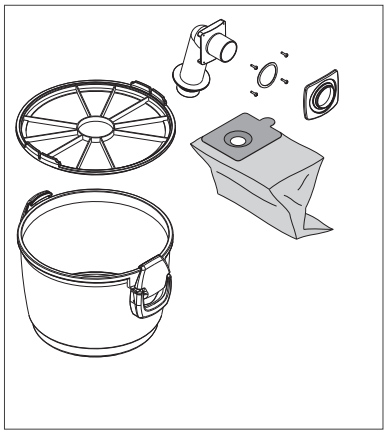

PRZYKŁAD UŻYCIA

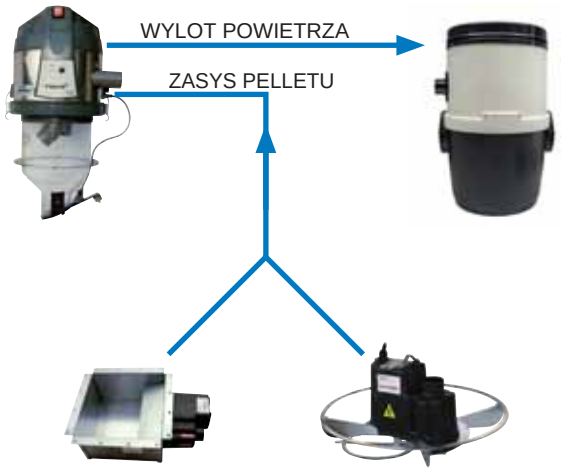

Przepisy

CE Produkt opatrzony j est oznakowaniem CE, które potwierdza zgodność z przepisami zgodność z przepisami odpowiednich dyrektyw europej skich.

PODSTAWA TELESKOPOWA

TELESCOPIC SHELF

Podstawa pd dozownik NOVA3,NOVA4

Support for DISPENSER - NOVA 3 - NOVA 4

art. AP3400.10.02

PODSTAWA MOSTKOWA

BRIDGE SHELF

Podstawa pod dozownik NOVA3,NOVA4

Support for DISPENSER - NOVA 3 - NOVA 4

art. AP3400.10.03

Opis produktu/*Product description*

art. AP3400.10.02

Podstawa teleskopowa/*Telescopic shelf*

Służy do łatwego ustawienia Dozownika NOVA3,NOVA4 ponad zasobnikiem pelletu, w sytuacji gdy pokrywa zasobnika przykotłowego jest zbyt mała (min.220mm).
Wkonana ze stali nierdzewnej odpowiedniej grubości i wytrzymałości.
Umożliwia regulację odległości dozownika od ściany do zasobnika pelletu (od 250mm do 665mm).
When the dimensions of the tank's door of the boiler are too reduced to receive the flanged outline (min. 220 mm), this useful accessory permits to set easily the Dispenser (or NOVA 3/NOVA 4) above the tank itself.
Made in zinc coated metal of adequate thikness, it was planned for extreme adaptability and strenght, letting, besides, an excursion from the wall to the discharge point from 250 mm to 665 mm

Podstawa teleskopowa pod -Nova3
TELESCOPIC SHELF support for DISPENSER - NOVA 3

	Unità di misura *Unit of measure*	AP3400.10.02
Waga/*Weight*	Kg	6
Wymiar/*Heigh* - H	mm	124,5
Wymiar/*Heigh* - B	mm	320
Wymiar min/*Minimum extension* - A	mm	250
Wymiar max/*Maximum extension* - D	mm	665

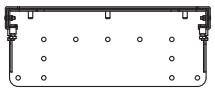

Szablon montażowy ścienny
Wall mounting template

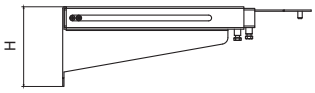

Widok z boku
Side view

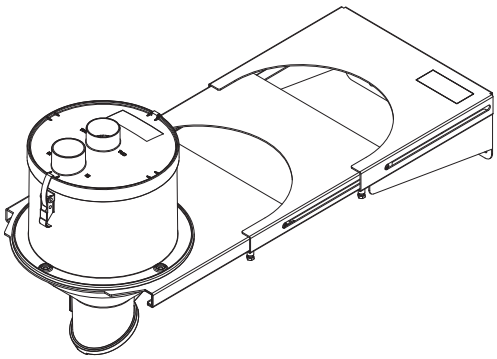

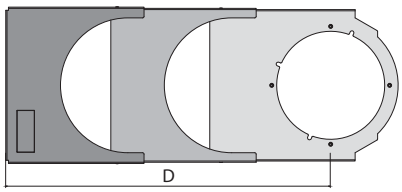

Maksymalne rozszerzenie/*Maximum extension*

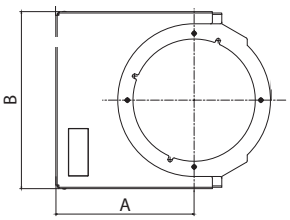

Minimalne rozszerzenie/*Minimum extension*

Opis produktu/*Product description*

AP3400.10.03

Podstawa mostkowa/*Bridge shelf*

Służy do łatwego ustawienia Dozownika NOVA3,NOVA4 na zasobniku pelletu, w sytuacji gdy pokrywa zasobnika przykotłowego jest zbyt mała (min.220mm).
Wkonana ze stali nierdzewnej odpowiedniej grubości i wytrzymałości.
Umożliwia regulację odległości dozownika od zasobnika pelletu (od 117mm do 180mm).
When the dimensions of the tank's door of the boiler are too reduced to receive the flanged outline of the Dispenser (or Nova 3/Nova 4 min. 220 mm), this useful accessory permits to set easily the Dispenser above the tank itself.
Made in zinc coated metal of adequate thikness, it was planned for extreme adaptability and strenght, letting to distance the dispenser from the tank's opening from 117 mm to 180 mm.

Podstawa mostkowa-NOVA 3 - NOVA 4
BRIDGE SHELF for DISPENSER - NOVA 3 - NOVA 4

	Jednostka *Unit of measure*	AP3400.10.03
Waga/*Weight*	Kg	4
Wysokość max/*Height max* H	mm	180
Wysokość min/*Height min* H	mm	117
Szerokość/*Width* A	mm	456
Wymiar/*Measurement* B	mm	420
Wymiar/*Measurement* C	mm	440
Wymiar/*Measurement* D	mm	30
Wymiar/*Measurement* E	mm	30
Wymiar/*Measurement* F	mm	120
Wymiar/*Measurement* G	mm	30
Wymiar/*Measurement* I	mm	30
Wymiar/*Measurement* L	mm	300

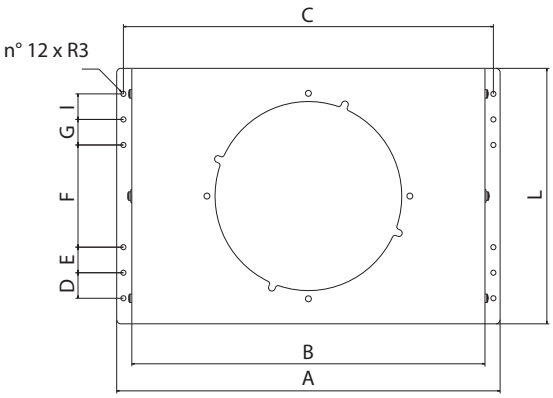

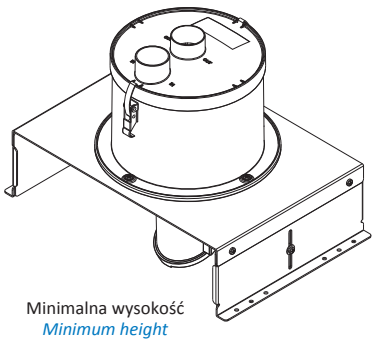

Minimalna wysokość
Minimum height

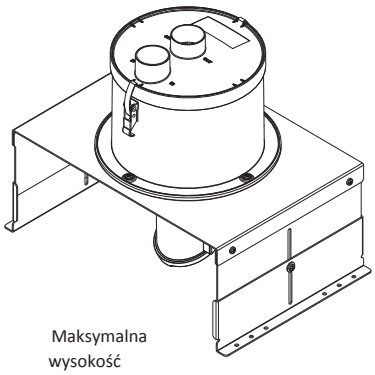

Maksymalna wysokość
Maximum height