NAGRZEWNICA POWIETRZA
do palników pelletowych

TYP: Pelletvent B (PLB)

INSTRUKCJA OBSŁUGI

DOKUMENTACJA TECHNICZNO – RUCHOWA

GWARANCJA

THERMOSTAHL POLAND Sp. z o.o.

BIURO HANDLOWE:
Al. Wojska Polskiego 42B, 05-800 Pruszków
tel./fax: (022) 758 40 96, 0-692 460 887
e-mail: thermostahl@thermostahl.pl, internet: www.thermostahl.pl

Niniejsza instrukcja obsługi jest nieodłączną częścią urządzenia i powinna zawsze być załączona do tego urządzenia. Przed uruchomieniem urządzenia należy uważnie i ze zrozumieniem przeczytać instrukcję.
Producent oraz sprzedawca nie ponosi odpowiedzialności za utratę zdrowia ludzi i zwierząt spowodowanych :
- użyciem urządzenia niezgodnie z jego przeznaczeniem
- użyciem urządzenia niezgodnie z instrukcją obsługi
- użyciem urządzenia niezgodnie z obowiązującymi przepisami przeciwpożarowymi i BHP

1. Zasady ogólne

1.1 Przeznaczenie

Nagrzewnice powietrza typu PLB przeznaczone są do ogrzewania i wentylacji pomieszczeń w których pracują lub przebywają ludzie. Nagrzewnice typu PLB wyposażone są w wentylator promieniowy.

1.2 Niebezpieczeństwa wynikające z niewłaściwego użytkowania nagrzewnicy

Komora gorącego powietrza jest wyposażona w zabezpieczenia, które zostały sprawdzone i przetestowane.

Niewłaściwe użytkowanie urządzenia może być niebezpieczne dla osób użytkujących je oraz prowadzić do uszkodzenia elementów podłączonych do tego samego obwodu elektrycznego.

Osoby instalujące, używające lub obsługujące nagrzewnicę powinny postępować zgodnie z niniejszą instrukcją obsługi.

Instrukcje bezpieczeństwa

UWAGA!
To oznaczenie wskazuje potencjalne niebezpieczeństwo. Widząc ten symbol należy zwrócić szczególną uwagę na informacje zawarte pod nim. Niestosowanie się do uwag oznaczonych tym symbolem może prowadzić do uszkodzenia nagrzewnicy, a nawet do traty zdrowia osób.

WAŻNE!
To oznaczenie wskazuje, że należy bardzo uważnie czytać informacje umieszczone pod nim, co przyczyni się do bezpiecznego użytkowania urządzenia.

1.3 Wskazania główne

Nagrzewnice powietrza z wymiennikiem ciepła mogą być używane w pomieszczeniach, w których przebywają ludzie.

UWAGA!
Nie wolno instalować nagrzewnicy w pomieszczeniach, gdzie istnieje jakiekolwiek ryzyko eksplozji.

UWAGA!
Spaliny mogą być przyczyną powstania ognia. Zawsze należy utrzymywać bezpieczny dystans od materiałów łatwopalnych.

1.4 Zasady bezpiecznej pracy

Nagrzewnica z wymiennikiem ciepła spala pellet w zamkniętej komorze spalania. Spaliny są wydalane na zewnątrz poprzez komin. Gorące powietrze jest wydmuchiwane przy pomocy wentylatora. Wentylator jest osłonięty siatką zabezpieczającą usytuowaną na wlocie powietrza.

UWAGA!
Nie wolno używać nagrzewnicy bez siatki ochronnej wentylatora, gdyż może to prowadzić do uszkodzenia rzeczy i ludzi.

WAŻNE!
Wlot i wylot powietrza musi być odsłonięty.

UWAGA!
Jeżeli spaliny są skierowane wprost na jakiekolwiek materiały łatwopalne, może to doprowadzić do powstania pożaru.

UWAGA!
Przed jakąkolwiek naprawą lub czyszczeniem nagrzewnicy należy wyjąć wtyczkę elektryczną z gniazda sieciowego.

Nagrzewnicy używać zgodnie z jej przeznaczeniem, to znaczy tylko i wyłącznie do ogrzewania i wentylacji.

1.5 Zalecenia dla użytkownika

Nagrzewnica powinna być obsługiwana przez osobę, która przed użytkowaniem dokładnie zapoznała się z niniejszą instrukcją obsługi.

1.6 Zalecenia instalacyjne

Urządzenie powinno być zainstalowane na stabilnym i wypoziomowanym gruncie, zabezpieczonym przed wszelkimi przeszkodami, które mogłyby spowodować jego uszkodzenie.
Urządzenie wymaga podłączenia do instalacji kominowej celem odprowadzenia spalin. Instalacja kominowa powinna być wykonana zgodnie z obowiązującymi normami i przez uprawnione osoby. Minimalna średnica komina nie powinna być mniejsza niż średnica wylotu spalin urządzenia. Wysokość komina nie powinna być mniejsza niż 5m.

UWAGA!
Przed zainstalowaniem urządzenia należy się upewnić, że wlot i wylot powietrza są wolne od przeszkód.

1.7 Zalecenia bezpieczeństwa

Siatka na wlocie powietrza zabezpiecza przed przypadkowym kontaktem z łopatkami wentylatora.

UWAGA!
Wentylator może włączyć się automatycznie. Siatka może być zdjęta tylko przez upoważniony personel po tym jak urządzenie zostało wyłączone z sieci elektrycznej poprzez wyjęcie wtyczki z gniazda zasilającego.

OBJAŚNIENIE SYMBOLI GRAFICZNYCH NA NAGRZWNICY

2. Opis konstrukcji nagrzewnicy

Budowa nagrzewnicy typu TH jest oparta na konstrukcji ze stali ocynkowanej. W części grzewczej znajduje się komora spalania wykonana z blachy nierdzewnej oraz wymiennik ciepła. Obudowa nagrzewnicy wykonana jest z blachy pokrytej farbą i posiada izolację ciepła z niepalnej wełny izolacyjnej z warstwą aluminium. Pod komorą spalania w części wentylacyjnej, znajduje się wentylator. Komora wentylacyjna chroniona jest siatką. Ponadto nagrzewnica wyposażona jest w następujące zabezpieczenia:

- termostat wentylatora – automatycznie włącza i wyłącza wentylator podczas cyklu ogrzewania (kalibracja 40st.C.)
- LIMIT – automatycznie wyłącza i załącza palnik gdy temperatura wydmuchiwanego powietrza przekracza 80st.C. lub spada poniżej tej temperatury.
- LIMIT 2 – termostat zabezpieczający, wyłącza palnik gdy temperatura wydmuchiwanego powietrza osiągnie 100st.C. Po schłodzeniu wymiennika należy ręcznie włączyć palnik przyciskiem na obudowie termostatów.

3. Czynności sprawdzające przed uruchomieniem nagrzewnicy

Nagrzewnica powietrza typu PLB jest wyposażona w skrzynkę elektryczną z następującymi elementami:
- włącznik główny
- przełącznik trybu pracy
- bezpiecznik
- dodatkowe przyłącze dla termostatu zewnętrznego

Na pokrywie skrzynki elektrycznej w modelach o zasilaniu 400V dodatkowo umieszczone są następujące lampki kontrolne:
- zasilanie (zielona)
- bezpiecznik termiczny (czerwona) – pokazuje, że zadziałało zabezpieczenie termiczne wentylatora nagrzewnicy.
- limit2 (czerwona) – pokazuje, że zadziałało zabezpieczenie wymiennika ciepła, aby skasować awarię, należy odkręcić kapturek osłaniający na skrzynce termostatów i wcisnąć przycisk.

PRZED URUCHOMIENIEM NAGRZEWNICY NALEŻY SPRAWDZIĆ, CZY ZOSTAŁA ONA PRAWIDŁOWO PODŁĄCZONA DO ZASILANIA 400V/50Hz.

4. Uruchomienie i wyłączanie nagrzewnicy

4.1 Faza grzania

Ustawić włącznik główny w pozycję 1, a przełącznik trybu pracy na pozycję GRZANIE. Następuje praca palnika. Po osiągnięciu temperatury 40st.C. włącza się wentylator. Kiedy temperatura wydmuchu osiągnie temperaturę 80st.C., palnik zostaje wyłączony i następuje schładzanie wymiennika. Cykl się powtarza po ponownym załączeniu palnika przez termostat LIMIT.

UWAGA!
Przed wyłączeniem włącznika głównego upewnij się, że wymiennik ciepła jest wystarczająco schłodzony. Przyczyni się to do wydłużenia żywotności nagrzewnicy.

UWAGA!
Zadziałanie termostatu LIMIT 2 może wskazywać uszkodzenie nagrzewnicy. Jeżeli sytuacja będzie się powtarzać należy skontaktować się z serwisem sprzedawcy.

4.2 Wyłączenie nagrzewnicy

Ustawić przełącznik trybu pracy w pozycję 0 „PALNIK WYŁĄCZONY”, wentylator będzie pracował do momentu schłodzenia wymiennika, po czym wyłączy się automatycznie. Wentylator może się włączyć ponownie – nie jest to objawem awarii.
Żeby wyłączyć całą nagrzewnicę, po fazie chłodzenia należy ustawić włącznik główny w pozycję 0.

4.3 Termostat zabezpieczający LIMIT 2

Kiedy temperatura powietrza przekroczy 80st.C. termostat LIMIT wyłącza palnik, a następnie załącza go automatycznie. Jeżeli termostat nie zadziała i temperatura powietrza wzrośnie do 100st.C., główny termostat bezpieczeństwa LIMIT 2 wyłączy palnik. Zapali się lampka termostatu znajdująca się na skrzynce elektrycznej (tylko modele 400V). należy odczekać kilka minut, żeby wentylator schłodził wymiennik, a następnie wcisnąć przycisk termostatu znajdujący się pod kapturkiem osłaniającym na skrzynce termostatów.

5. Budowa nagrzewnicy

1. WYLOT POWIETRZA
2. WYMIENNIK CIEPŁA
3. SKRZYNKA TERMOSTATÓW
4. WYCZYSTKA WYMIENNIKA
5. WZIERNIK DO KOMORY SPALANIA
6. PŁYTA MONTAŻOWA PALNIKA
7. SKRZYNKA ELEKTRYCZNA
8. WENTYLATOR
9. RAMA NAGRZEWNICY
10. WYLOT SPALIN
11. OBUDOWA Z IZOLACJĄ
12. PRZEGRODY POWIETRZA
13. KOMORA SPALANIA
14. WLOT POWIETRZA

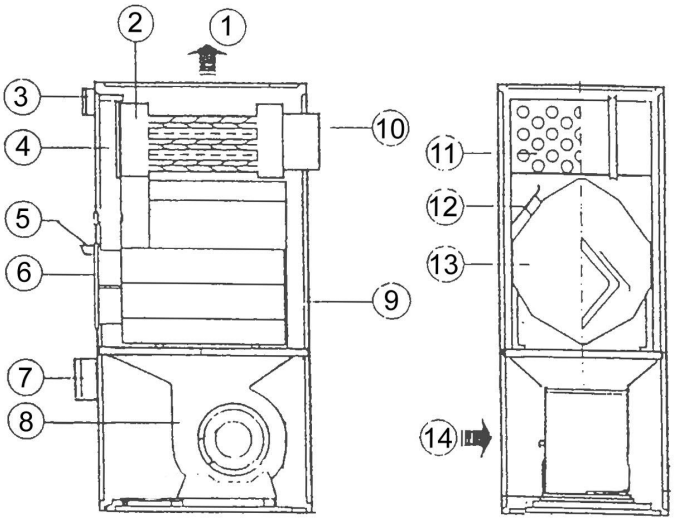

6. Usytuowanie nagrzewnicy

Poniższy rysunek pokazuje jak nagrzewnica powinna być usytuowana w pomieszczeniu. Podane odległości od ścian lub przedmiotów są minimalne.

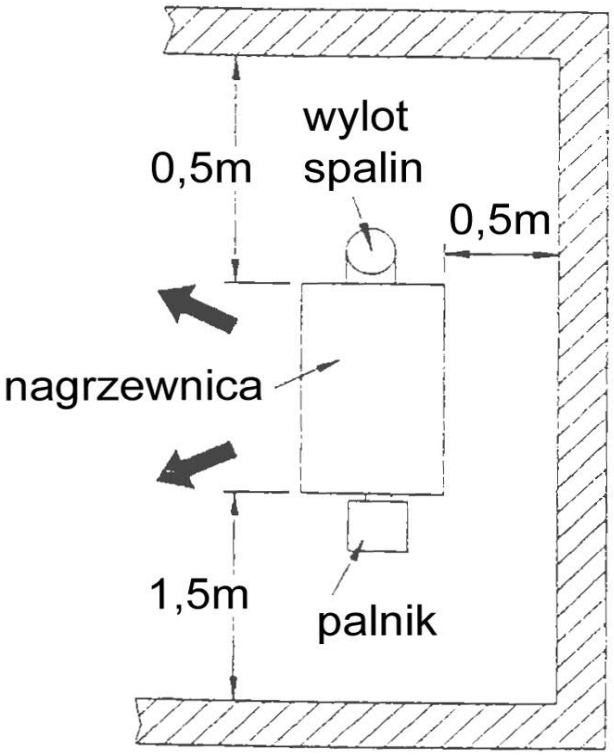

7. **Schemat elektryczny**

Zasilanie 230V

IG - Włącznik główny
CE - WENTYLACJA
CI - GRZANIE
FAN - Termostat automatycznego startu wentylatora
LIMIT - Termostat automatycznego wyłączenia palnika
LIMIT2 - Termostat STB zabezpieczający urządzenie
MV - Wentylator
TA - Termostat pokojowy
F1 - Bezpiecznik wentylatora
F2 - Bezpiecznik palnika

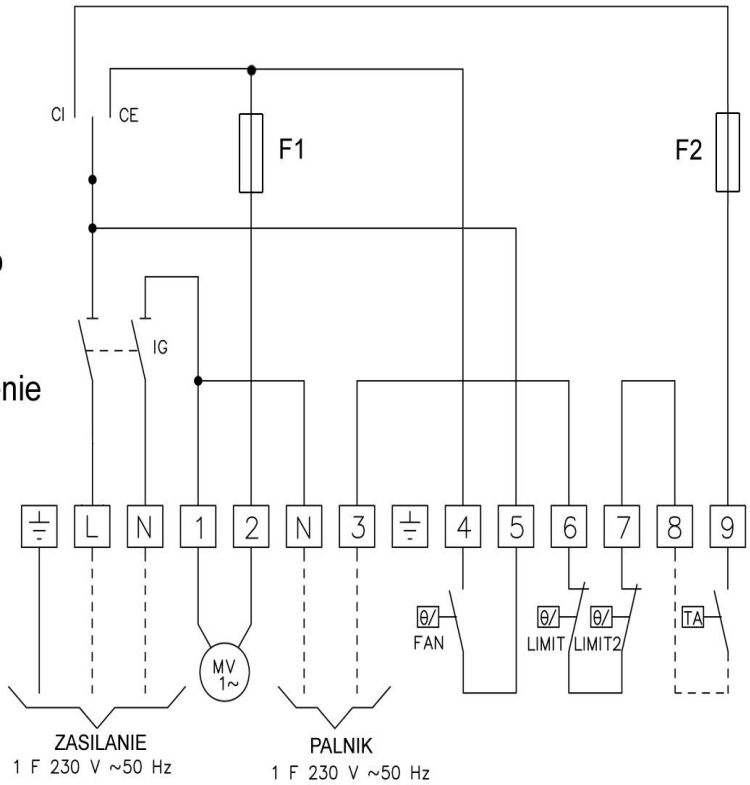

Zasilanie 400V

IG - Włącznik główny
M - Wentylator
TV - Termostat wentylatora FUN 35st.C
TLR - Stycznik
RT - Przekaźnik termiczny
BR - Palnik
TS - Termostat STB przegrzania 110st.C
TSS - Termostat wyłączenia palnika 80st.C
TP - Termostat pokojowy
L - Cewka
FO - Bezpiecznik
INT - Przełącznik funkcji urządzenia
SR - Lampka zasilania
STV - Lampka awarii wentylatora
STS - Lampka przegrzania STB

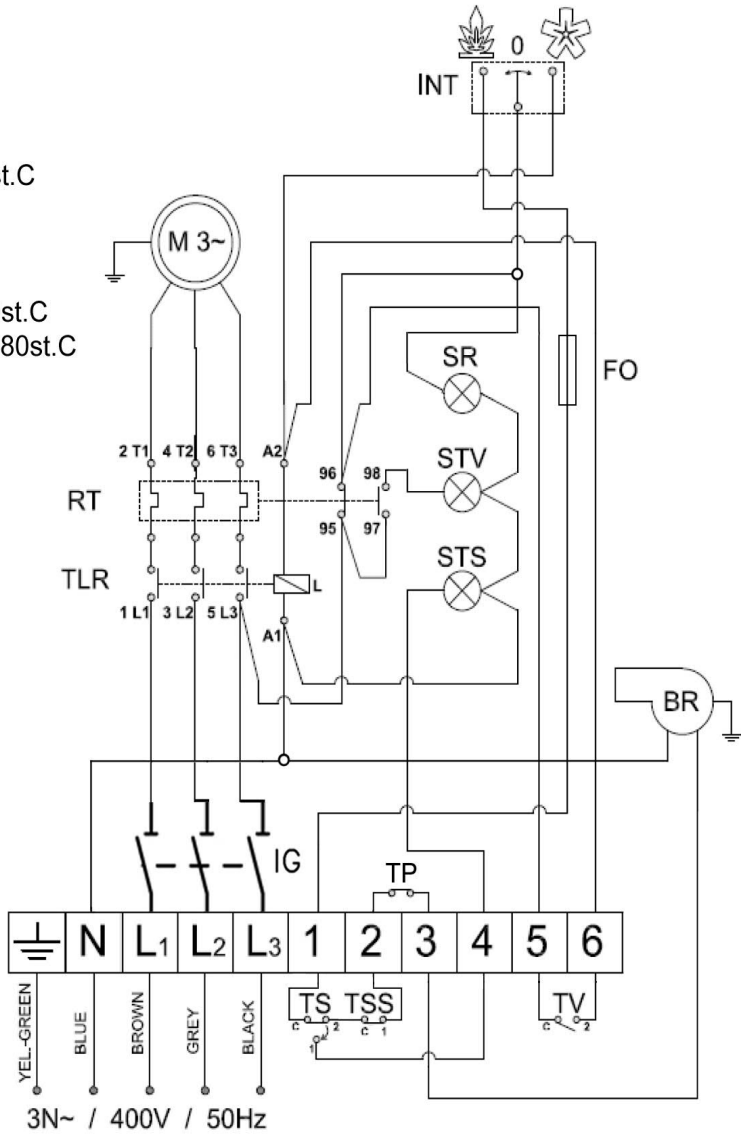

8. Parametry nagrzewnic PLB:

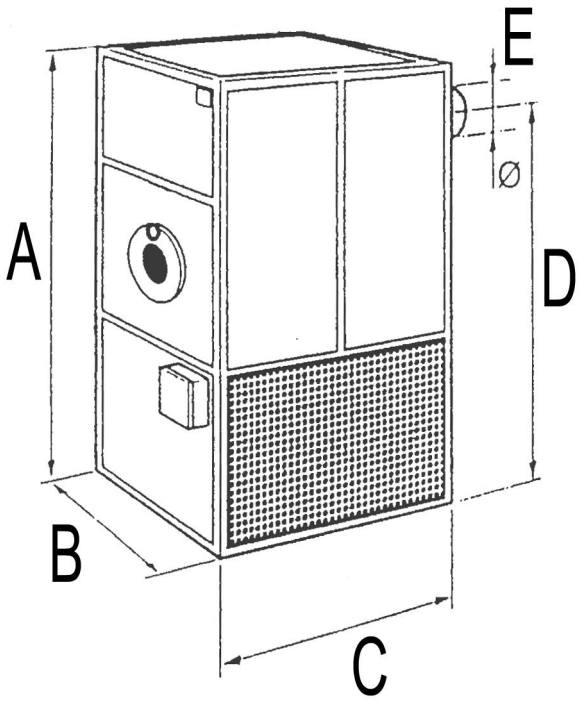

TYP		PLB 25	PLB 35	PLB 50	PLB 65	PLB 80	PLB 100	PLB 125	PLB 150
Zakres mocy	kW	20-32	35-45	45-60	60-80	80-100	100-120	120-155	140-180
Zużycie pelletu (min-max)	kg	4-6,4	7-9	9-12	12-16	16-20	20-24	24-31	28-36
Średnica czopucha - E	mm	150	150	180	180	200	200	250	250
Głębokość - C	mm	860	860	1070	1070	1250	1250	1500	1500
Szerokość - B	mm	530	530	640	640	750	750	800	800
Wysokość bez głowicy - A	mm	1440	1440	1650	1650	1800	1800	2020	2020
Wydatek powietrza	m³/h	2250	3350	4100	5700	6680	7690	10800	13900
Zużycie energii elektr.	W	150	250	590	740	1100	1500	1800	1800
Zasilanie elektryczne	V/Hz	230/50	230/50	230/50	230/50	230/50	230/50	230/50	230/50
Waga całkowita	kg	106	105	150	160	180	200	340	350

KARTA GWARANCYJNA

Seria A Nr ……

Urządzenie grzewcze firmy: ***Thermostahl***
MODEL:…….. Nr seryjny……

1. Kartą gwarancyjną objęte są elementy urządzenia w okresie 12 miesięcy od daty pierwszego uruchomienia przez serwis, nie dłużej jednak niż 18 miesięcy od daty zakupu, oraz 3 miesiące na elementy sterujące (termostaty).
2.Usterki ujawnione w okresie gwarancji będą usunięte bezpłatnie przez zakład serwisowy w możliwie najkrótszym terminie nie przekraczającym czternastu dni roboczych łub trzydziestu dni roboczych w przypadku części wymagających importu począwszy od daty przyjęcia zgłoszenia naprawy urządzenia przez zakład serwisowy.
3. Przez naprawę gwarancyjną rozumie się wykonanie przez zakład serwisowy czynności o charakterze specjalistycznym, właściwym dla usunięcia wady objętej gwarancją. Naprawa gwarancyjna nie obejmuje czynności przewidzianych w instrukcji obsługi, do wykonania których zobowiązany jest użytkownik we własnym. zakresie i na własny koszt: zainstalowanie, konserwacja, czyszczenie nagrzewnic . Odstęp czasowy między kolejnym czyszczeniem uzależniony jest przede wszystkim od stopnia jego zabrudzenia.
4. Uruchomienie nagrzewnicy wykonuje Autoryzowany Serwis w uzgodnionym z użytkownikiem terminie. Użytkownik oświadcza, że w dniu przyjazdu serwisu, nagrzewnica zostanie przygotowana do uruchomienia zgodnie z zaleceniami zawartymi w DTR. Brak możliwości uruchomienia nagrzewnicy spowodowany niezastosowaniem się przez użytkownika do zaleceń zawartych w DTR spowoduje obciążenie go kosztami dojazdu oraz pracy serwisu.
5. Użytkownik może zrezygnować z uruchomienia nagrzewnicy przez Autoryzowany Serwis. W takim wypadku użytkownik przesyła do punktu serwisowego oświadczenie zawierające informację, że pierwszego uruchomienia dokona we własnym zakresie zgodnie zaleceniami producenta zawartymi w Dokumentacji Techniczno Rozruchowej urządzenia. Wzór oświadczenia znajduje się poniżej.
6. Gwarancją nie są objęte:
a) gwarancja nie obejmuje kosztów transportu i dojazdu serwisanta
b) uszkodzenia powstałe na skutek:
- przeróbek i zmian konstrukcyjnych dokonanych przez użytkownika lub osoby trzecie
- okoliczności, za które nie odpowiada ani me wytwórca ani sprzedawca, a w szczególności na skutek niewłaściwej lub niezgodnej z instrukcją: instalacji, uruchomienia użytkownika, albo innych przyczyn leżących po stronie użytkownika lub osób trzecich.
- samowolnych (dokonywanych przez użytkownika lub nieupoważnione osoby) napraw
c) uszkodzenia spowodowane niewłaściwym ciągiem kominowym
d) uszkodzenia spowodowane zanieczyszczeniami znajdującymi się w instalacji paliwowej lub pomieszczeniu „w którym zainstalowano urządzenie.
e) uszkodzenia termiczne (termostaty zabezpieczające i sterujące) na skutek złej jakości paliwa oraz uszkodzenia mechaniczne wszystkie inne spowodowane działaniem siły zewnętrznej (przepięcia w sieci, zanik napięcia, wyładowania atmosferyczne).
f) celowe uszkodzenie sprzętu
g) czynności konserwacyjne, regulacje, wymiany części posiadających określoną żywotność (uszczelnienie komory spalania, termostaty).
h) zmiana miejsca ustawienia pieca grzewczego po pierwszym uruchomieniu przez serwis

7. Użytkownik jest zobowiązany do dostarczenia urządzenia do serwisu
8. Użytkownik jest zobowiązany do zwrotu kosztów obsługi serwisowej w przypadku:
- nieuzasadnionego wezwania serwisu
- naprawy uszkodzenia wynikającego z winy użytkownika
naprawy uszkodzenia I wymiany elementów, które nie są objęte gwarancją
- brak możliwości uruchomienia lub naprawy z powodów niezależnych od serwisu np.: brak paliwa, złej jakości paliwa, brak ciągu kominowego.

9. Gwarancja nie ma zastosowania jeśli:
- na karcie gwarancyjnej nie ma daty ani pieczęci punktu sprzedaży
- na karcie gwarancyjnej nie ma daty pierwszego uruchomienia, pieczęci punktu serwisowego
- numer fabryczny nie odpowiada numerowi wpisanemu do karty gwarancyjnej
- numer seryjny będzie zniszczony lub uszkodzony
- ingerencja niepowołanej osoby
- karta gwarancyjna posiada ślady przeróbek.

10. Uprawnienia z tytułu gwarancji nie obejmują prawa klienta do domagania się zwrotu utraconych korzyści w związku z awarią urządzenia.
11. Postanowienia serwisu mają charakter ostateczny.

Oświadczam, że zapoznałem się treścią karty gwarancyjnej.

Datazakupu……...
(dzień – miesiąc – rok)

Nr faktury……

.....
(czytelny podpis nabywcy)

……..
KOD KLIENTA: …… (pieczątka i podpis sprzedawcy)

OŚWIADCZENIE

Oświadczam, że korzystam z możliwości samodzielnego uruchomienia zakupionej nagrzewnicy, zgodnie z punktem 6 niniejszej karty gwarancyjnej.

Pierwszego uruchomienia dokonam zgodnie z zaleceniami zawartymi przez producenta w Dokumentacji Techniczno Rozruchowej, a także w instrukcji połączenia kominowego. W przypadku niemożliwości uruchomienia urządzenia we własnym zakresie powiadomię serwis o konieczności wykonania uruchomienia i regulacji nagrzewnicy zgodnie z punktem 4 karty gwarancyjnej.

……
data i podpis użytkownika